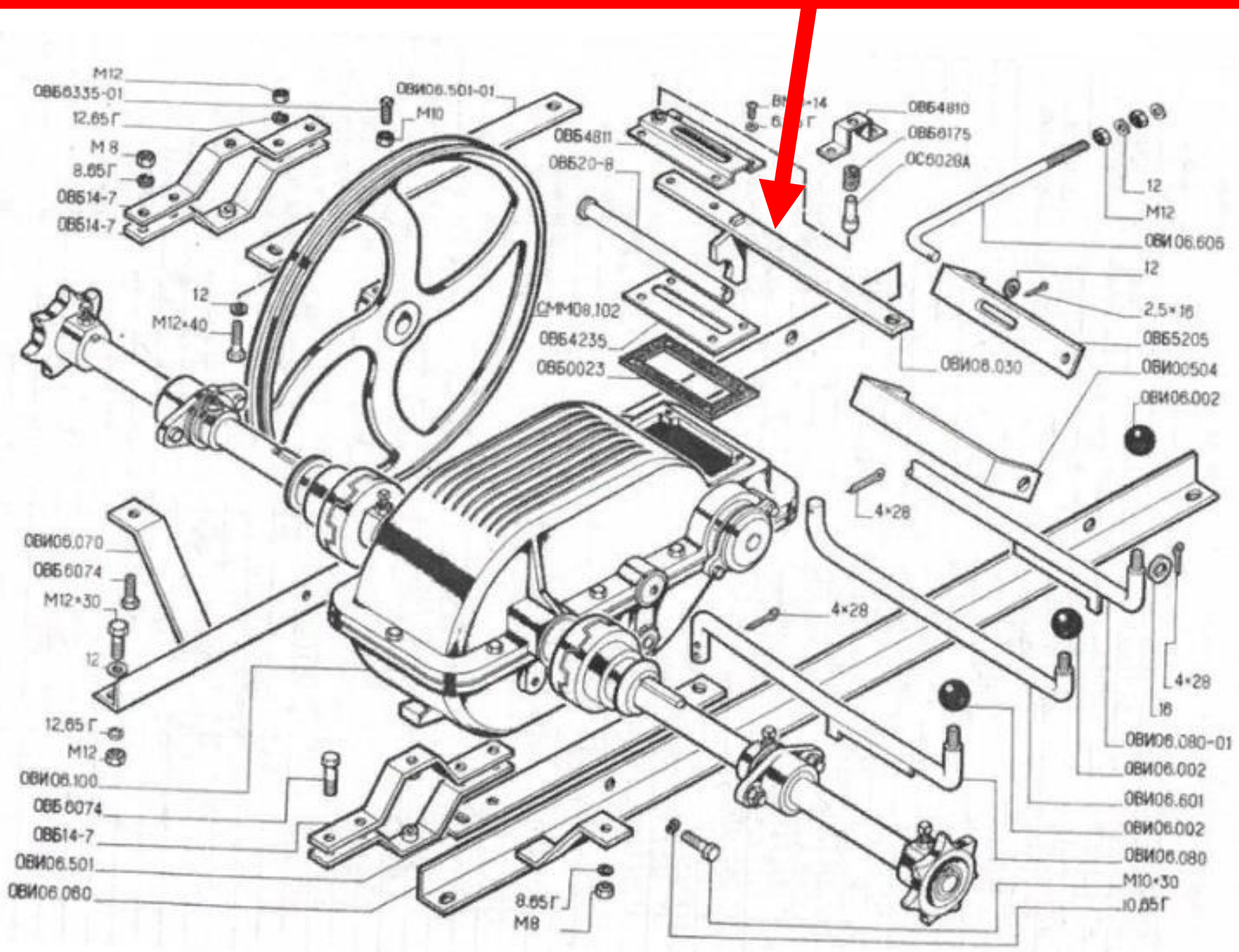ОВИ 06.030 Вилка